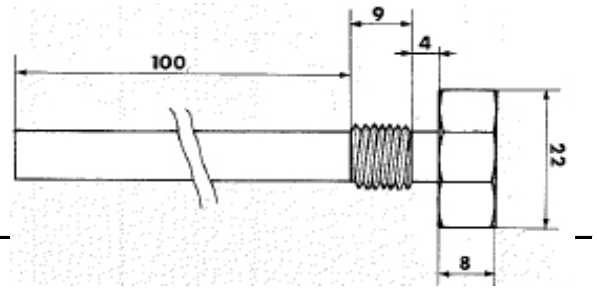

Адаптер для внутреннего размещения датчиков при измерении температуры в жидкостных и газовых средах под давлением

КОД	ТОВАР			Примечания и пояснения				
				Резьба подключения	Длина капсулы	Диаметр капсулы	Материал адаптера	Примечание
PZ111115	WELL 8X50 FITT. 1/2" AISI 304			1/2"	50 мм	Ø8 мм	сталь AISI 304	
PZ111114	WELL 8X100 FITT. 1/2" AISI 304			1/2"	100 мм	Ø8 мм	сталь AISI 304	
PZ111116	WELL 8X200 FITT. 1/2" AISI 304			1/2"	200 мм	Ø8 мм	сталь AISI 304	
PZ111120	WELL 8X250 FITT. 1/2" AISI 304			1/2"	250 мм	Ø8 мм	сталь AISI 304	
PZ111121	WELL 8X300 FITT. 1/2" AISI 304			1/2"	300 мм	Ø8 мм	сталь AISI 304	
PZ111122	WELL 8X400 FITT. 1/2" AISI 304			1/2"	400 мм	Ø8 мм	сталь AISI 304	
PZ111112	WELL 8X50 FITT. 1/4" AISI 304			1/4"	50 мм	Ø8 мм	сталь AISI 304	
PZ111111	WELL 8X100 FITT. 1/4" AISI 304			1/4"	100 мм	Ø8 мм	сталь AISI 304	
PZ111113	WELL 8X100 FITT. 1/4" AISI 316			1/4"	100 мм	Ø8 мм	сталь AISI 316	
PZ111118	WELL 8X250 FITT. 1/4" AISI 304			1/4"	250 мм	Ø8 мм	сталь AISI 304	

Датчик устанавливается внутри гильзы и всегда доступен для извлечения из нее

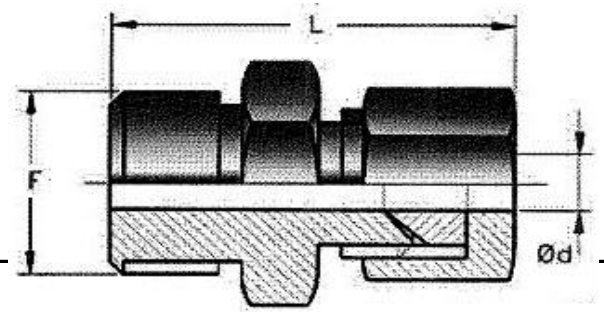

Адаптер для размещения датчиков температуры в газовых средах с небольшим перепадом давления

КОД	ТОВАР			Примечания и пояснения				
				Резьба подключения	Диаметр головки датчика	Материал втулки	Материал адаптера	Примечание
RA111111	PRESSURE FITTING 1/4" GAS			1/4"	Ø6 мм	Бронза	Никелированная бронза	
RA111120	ADAPTER FITTING 8mm-1/4 GAS			1/4"	Ø8 мм	Бронза	Никелированная бронза	

Головка датчика вставляется во втулку, которая фиксируется в корпусе накладной гайкой (3 детали под одним кодом)

| | | |

0	0				2
0	0				
0	0				
0	0			

0	0				2
0	0				
0	0				
0	0			

0	0				2
0	0				
0	0				
0	0			

2